Dauner Antriebstechnik GmbH

Schockventil

– doppeltwirkend –

max. 350 bar

Gehäuse: verzinkter Stahl

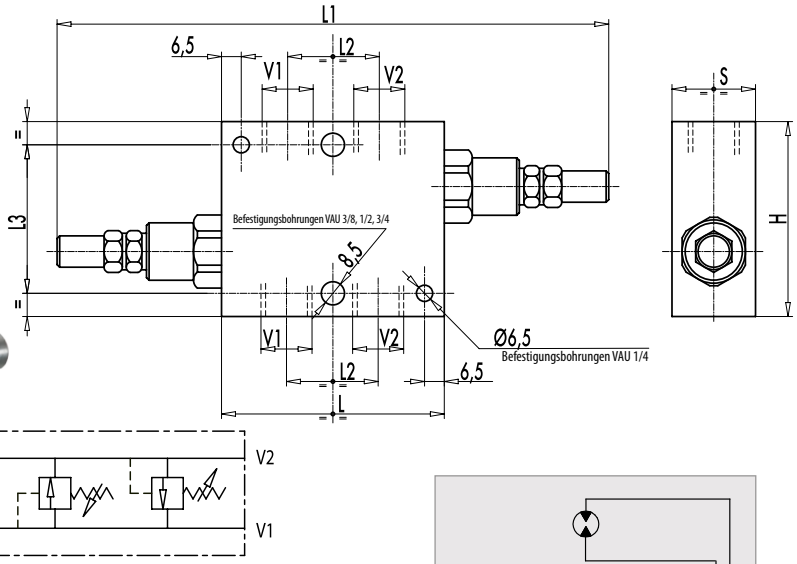

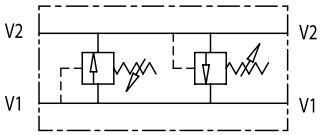

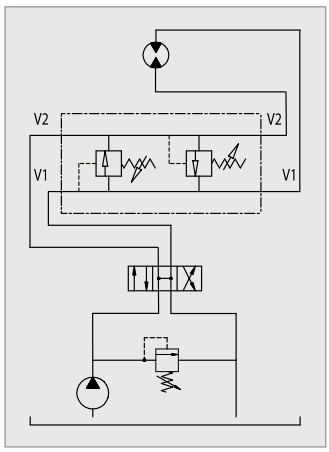

Schockventile werden zur Sekundärabsicherung von Hydrauliksystemen verwendet.
Die in diesem Datenblatt angebotenen Ventile werden unter anderem zur Absicherung von Hydraulikmotoren, Gleichlaufzylindern und Systemen mit gleich großem Hubvolumen eingesetzt. Sie sichern Hydraulikmotoren gegen Spitzendrücke von externen Kräften ab.
Diese können besonders bei schweren, nachlaufenden Massen, beim plötzlichen Stoppen oder bei direkter Umkehr der Drehrichtung des Motors auftreten.
Ein weiterer Anwendungsfall ist zum Beispiel die Absicherung von Schneepflugzylindern die während des Räumens ständig externen Belastungen ausgesetzt sind. Wir empfehlen Ihnen die Schockventile so nah wie möglich am Verbraucher zu installieren um ein schnelles Ansprechverhalten zu gewährleisten.

Öl Temperatur: 50°C – Öl Viskosität: 30 cSt

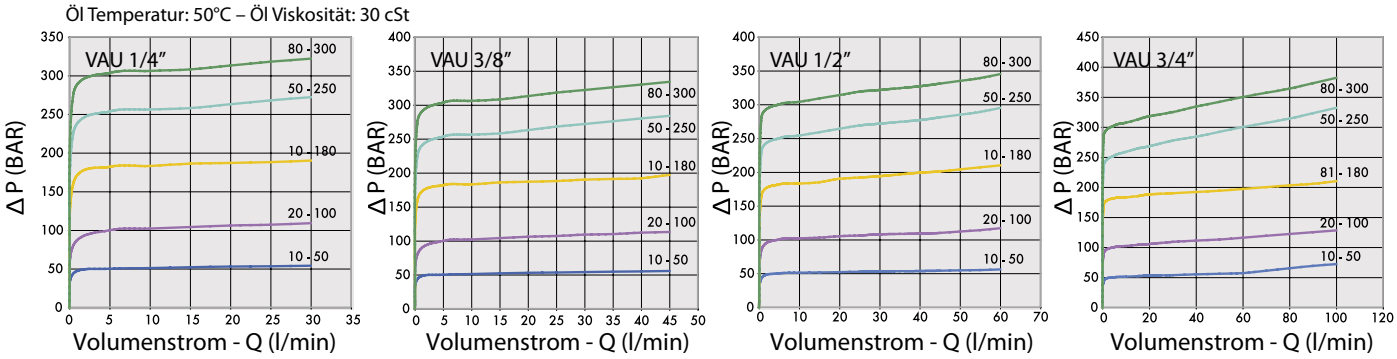

Bestellnummer	Bezeichnung	Anschlussgewinde V1 - V2	Ausstattung	Einstellbereich bar	max.Durchfluss Lt. / min	L mm	L1 mm	L2 mm	L3 mm	H mm	S mm	Gewicht Kg
205-060-01000	VAU14-A	1/4"	mit Hutmutter	10-50	30	60	156	26	54	70	30	0,99
205-060-01050	VAU14-C	1/4"	mit Hutmutter	10-180	30	60	156	26	54	70	30	0,99
205-060-01100	VAU14-D	1/4"	mit Hutmutter	50-250	30	60	156	26	54	70	30	0,99

Dauner Antriebstechnik GmbH – Industriestraße 3 – 96120 Bischberg – Trosdorf
Tel.: 09503/50008-0 – Fax: 09503/50008-49 – Email: info@dauner-antriebstechnik.de – www.dauner-antriebstechnik.de

Die Inhalte unserer Seiten wurden mit größter Sorgfalt erstellt. Für die Richtigkeit, Vollständigkeit und Aktualität der Inhalte können wir jedoch keine Gewähr übernehmen.

Dauner Antriebstechnik GmbH

Schockventil

– doppeltwirkend –

max. 350 bar

Gehäuse: verzinkter Stahl

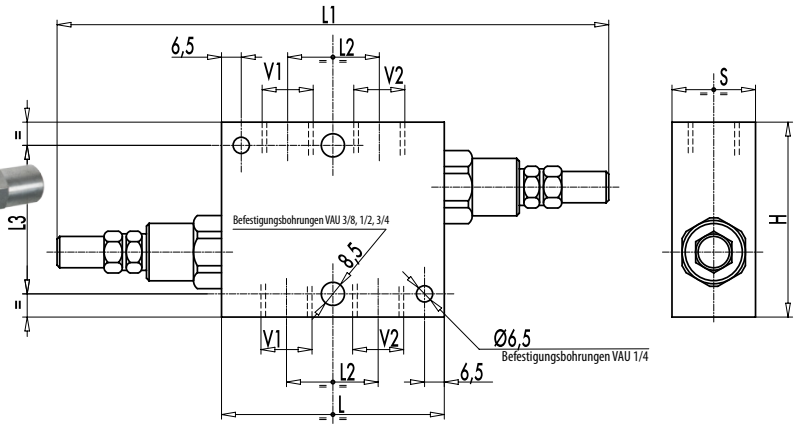

Bestellnummer	Bezeichnung	Anschlussgewinde V1 - V2	Ausstattung	Einstellbereich bar	max.Durchfluss Lt. / min	L mm	L1 mm	L2 mm	L3 mm	H mm	S mm	Gewicht Kg
205-060-01150	VAU14-E	1/4“	mit Hutmutter	80-300	30	60	156	26	54	70	30	0,99
205-060-01200	VAU38-A	3/8“	mit Hutmutter	10-50	45	80	176	33	54	70	30	1,21
205-060-01250	VAU38-C	3/8“	mit Hutmutter	10-180	45	80	176	33	54	70	30	1,21
205-060-01300	VAU38-D	3/8“	mit Hutmutter	50-250	45	80	176	33	54	70	30	1,21
205-060-01350	VAU38-E	3/8“	mit Hutmutter	80-300	45	80	176	33	54	70	30	1,21
205-060-01400	VAU12-A	1/2“	mit Hutmutter	10-50	70	80	200	38	54	70	30	1,15
205-060-01450	VAU12-C	1/2“	mit Hutmutter	10-180	70	80	200	38	54	70	30	1,15
205-060-01500	VAU12-D	1/2“	mit Hutmutter	50-250	70	80	200	38	54	70	30	1,15
205-060-01550	VAU12-E	1/2“	mit Hutmutter	80-300	70	80	200	38	54	70	30	1,15
205-060-01600	VAU34-A	3/4“	mit Hutmutter	10-50	110	95	215	44	54	80	35	1,68
205-060-01650	VAU34-C	3/4“	mit Hutmutter	10-180	110	95	215	44	54	80	35	1,68
205-060-01700	VAU34-D	3/4“	mit Hutmutter	50-250	110	95	215	44	54	80	35	1,68
205-060-01750	VAU34-E	3/4“	mit Hutmutter	80-300	110	95	215	44	54	80	35	1,68

Dauner Antriebstechnik GmbH – Industriestraße 3 – 96120 Bischberg – Trosdorf
Tel.: 09503/50008-0 – Fax: 09503/50008-49 – Email: info@dauner-antriebstechnik.de – www.dauner-antriebstechnik.de

Die Inhalte unserer Seiten wurden mit größter Sorgfalt erstellt. Für die Richtigkeit, Vollständigkeit und Aktualität der Inhalte können wir jedoch keine Gewähr übernehmen.